INSTRUCTIONS（取扱要領書）

-J06344 2016-05-16

オイルキャッチャー

概略

キット番号

62700199

モデル

モデルの備品に関する情報は、最新の純正P&Aカタログをご参照ください。または、最寄りのハーレーダビッドソンジャパン正規販売網店にお問い合わせください。

キット内容

このキットには、オイルキャッチャーとホースが1組含まれています。

このキットには交換用パーツは含まれていません。

動作

注記

オイルの交換手順については、オーナーズマニュアルを参照してください。

1. 図1を参照してください。オイルフィルター(1)の下にオイルキャッチャーを(2)を取り付けます。
   a. オイルキャッチャーを水平から時計回りに約30度傾けた状態で、オイルフィルターの下にオイルキャッチャーを挿入します。
   b. オイルキャッチャーを水平位置に回し、オイルキャッチャーをしっかりとはめます。
   c. オイルキャッチャーのドレンホース(3)をオイルキャッチャーの出口につなぎます。
2. 廃油を受けるための適切な容器(H-Dロープロファイルドレンパン(部品番号63795-10)など)をドレンホースの下に置きます。
   a. 必要に応じてホースの長さを切り詰めてください。
3. オイルキャッチャーの出口を軽く押し下げて、オイルキャッチャーがしっかりはまっていることを確かめてください。
4. オイルフィルターを取り外し、オイルを容器に排出します。フィルターと廃油は適切に廃棄してください。
   a. H-Dオイルフィルターレンチ(部品番号94863-10)を使ってオイルフィルターを緩めます。
   b. オイルフィルターマウントからフィルターを取り外すときは、オイルキャッチャーを支えてください。
   c. オイルがオイルキャッチャーに排出されたら、オイルキャッチャーからフィルターを取り外します。
5. オイルキャッチャーを取り外します。
   a. ドレンホースを外します。オイルが垂れないよう、指か使い捨てタオルで排出口を塞いでください。
   b. オイルキャッチャーを取り外します。
   c. オイルフィルターマウントの下に使い捨てタオルを置いて、残っているオイルを受けます。
   d. クランクケースに残ったオイルは、徹底的にきれいにしてください。
   e. オーナーズマニュアルの手順に従って新品のオイルフィルターを取り付けます。

♲ハーレーダビッドソンのパーツおよびアクセサリーの多くはプラスチックと金属で作られているため、リサイクルが可能です。
部品は責任を持って廃棄してください。

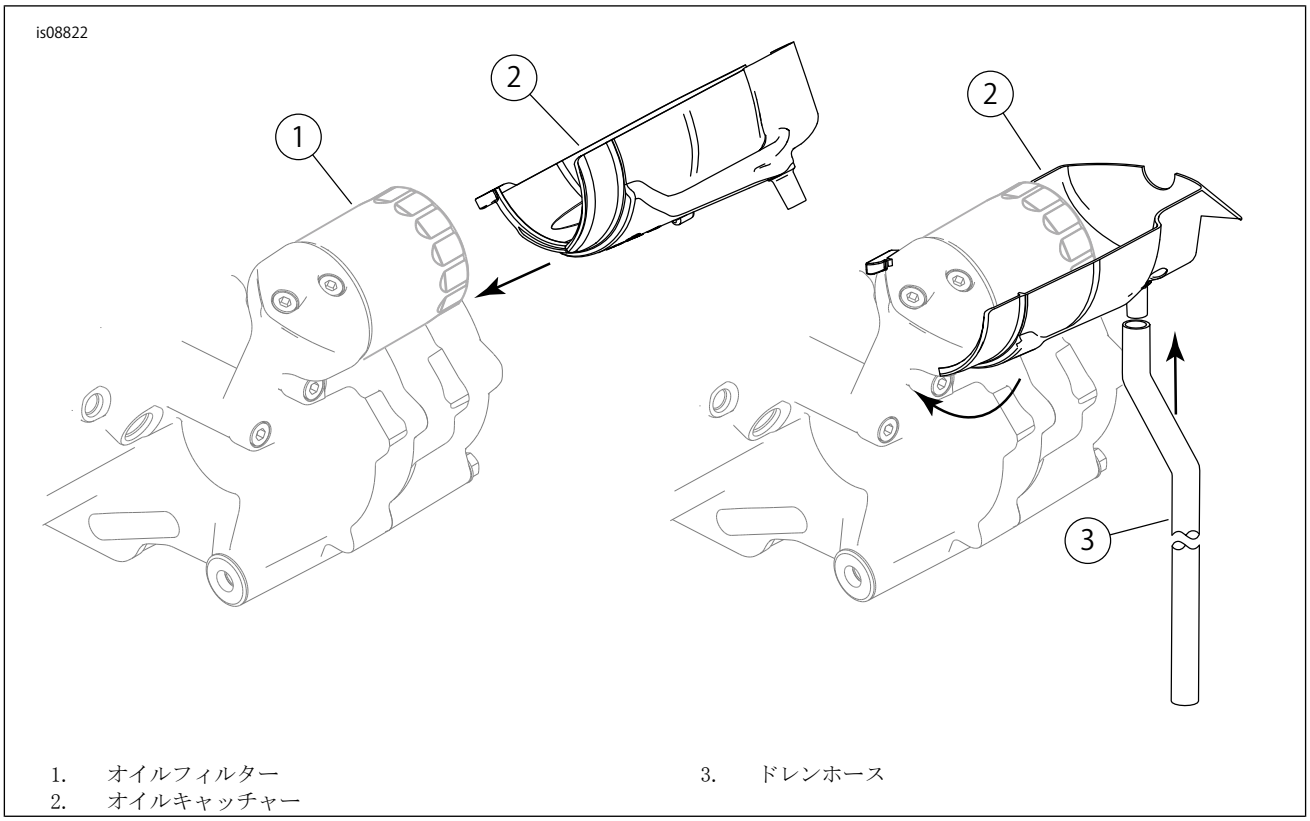

1. オイルフィルター
2. オイルキャッチャー
3. ドレンホース

図1 。オイルキャッチャーの取り付け