INSTRUCTIONS（取扱要領書）

-J06121 2014-11-01

SAE２ピンからUSBアダプター

概要

キット番号

69201149

⚠警告

ライダーおよびパッセンジャーの安全を守るため、キットは正しく装着してください。自分で作業を行う事が難しい場合、または適切な工具を持っていない場合は、最寄りのハーレーダビッドソン正規販売網店に取り付けを依頼してください。本キットを正しく取り付けないと死亡したり重傷を負う恐れがあります。(00308b)

電気的過負荷

⚠警告

電気アクセサリーを取り付ける場合、影響を受ける回路を保護するヒューズまたは回路ブレーカーの最大アンペア数を超えないよう注意してください。最大アンペア数を超えると、電気的な不具合が生じ、死亡したり重傷を負う場合があります。(00310a)

ご注意

電気アクセサリーを装着し過ぎると、車体の充電システムに過剰な負荷がかかる可能性があります。複数の電気アクセサリーが同時に作動し、それらの消費電流量が車両の充電システムで供給できる電流量の総量を超えた場合、バッテリーが放電し、車両の電気系統に損傷を与えるおそれがあります。追加するアクセサリーの消費電力、あるいはそれに伴って必要となる電気系統の変更については、ハーレーダビッドソン　ジャパン正規販売網店にご相談ください。(00211c)

注記

- *USB出力は5Vで1Aです。*
- *2014年以降のツーリングモデルには、バッテリーテンダーハーネス(ヒューズ付き)または事前に取り付けられたSAE 2ケーブルを使用してください。*

キット内容

「図2」および「表1」を参照してください。

取り付け

1. 左サイドカバーを取り外します。
2. 「図1」を参照してください。 左サイドカバーの下のバッテリーテンダーコネクター(1)の位置を確認します。

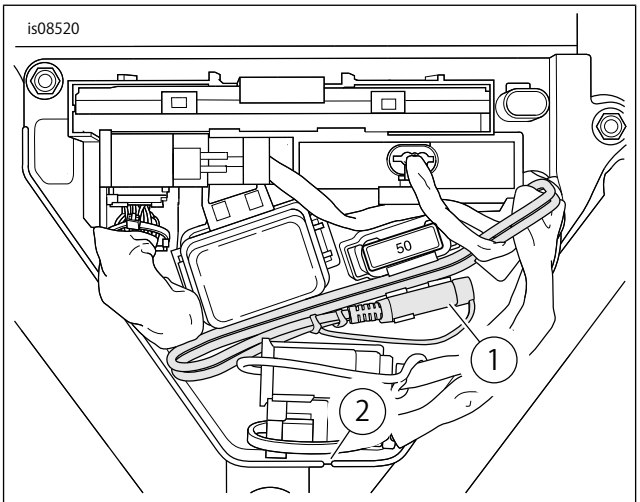

1. バッテリーテンダーコネクター
2. スロットからコネクターを引き込む

図1。バッテリーテンダーコネクター

3. 「図2」を参照してください。入力コネクター(A)をバッテリーテンダーコネクターに接続します。
4. デバイスをUSBコネクター(B)に接続します。
5. 左サイドカバーを取り付けます。

使用時

注記

- *電源アウトレットは切り替わりません。イグニッションキースイッチが「オフ」の位置にあっても「オン」のままとなります。*
- *電源アウトレットに接続したままその場を離れないでください。*
- *このデバイスは各種のUSB電源デバイスに対応しています。充電率は、デバイスの入力電流、ケーブルのスタイルや長さによって異なります。*
- *アダプターまたはデバイスをバッテリーテンダーコネクターに永続的に取り付けることは推奨されていません。*
- *バイクが作動している状態で、使用または充電を目的としてハードドライブメモリーを使用する電子機器を車体に取り付けないでください。車体の振動でオーディオプレイヤーが永久的に破損することがあります。デバイスの説明書を参照して、お持ちのデバイスがハードドライブメモリーを使用しているか確認してください。*

♲ハーレーダビッドソンのパーツおよびアクセサリーの多くはプラスチックと金属で作られているため、リサイクルが可能です。
部品は責任を持って廃棄してください。

交換用パーツ

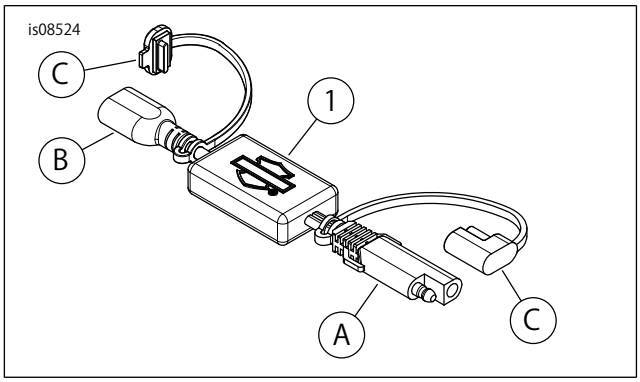

図2 。交換用パーツ 、SAE 2ピンからUSBアダプター

表1 。交換用パーツ

アイテム	詳細(数量)	部品番号
1	SAE 2ピンからUSBアダプター	69201149
本文中記載品目 。		
A	入力コネクター	
B	USBコネクター	
C	ダストカバー	