INSTRUCTIONS(取扱要領書)

J06634 2018-08-20

SOFTAIL SWINGARM BAG(SOFTAILスイングアームバッグ)

概略

キット番号

90201768

モデル

モデルの適合性については、純正P&Aカタログまたはwww.harley-davidson.comのパーツとアクセサリーに関するセクション(英語版のみ)をご覧ください。

取り付け要件

⚠警告

ライダーおよびパッセンジャーの安全を守るため、キットは正しく装着してください。自分で作業を行うことが難しい場合、または適切な工具を持っていない場合は、最寄りのハーレーダビッドソン正規販売網店に取り付けを依頼してください。本キットを正しく取り付けないと死亡したり重傷を負うおそれがあります。(00308b)

⚠警告

スウイングアームバッグの最大積載量を守ってください。スウイングアームバッグに過剰な荷重がかかると、コントロールを失い、死亡事故や重大な人身事故を引き起こすおそれがあります。(00618c)

注記

最大積載量1.81 kg(4 lb)

このキットは2000～2017年Softailモデル用です。

キット内容

「図3」および「表1」を参照してください。

取り付け

注記

底部のマジックテープを最初に取り付けると、バッグ上部の位置が簡単に正確に調整できます。

塗装にすり傷が付かないようにするため、バッグを車両に取り付ける前にスイングアームに保護テープを貼り付けます。

1. 図1を参照してください。バッグの裏面にマジックテープを3つ取り付けます。

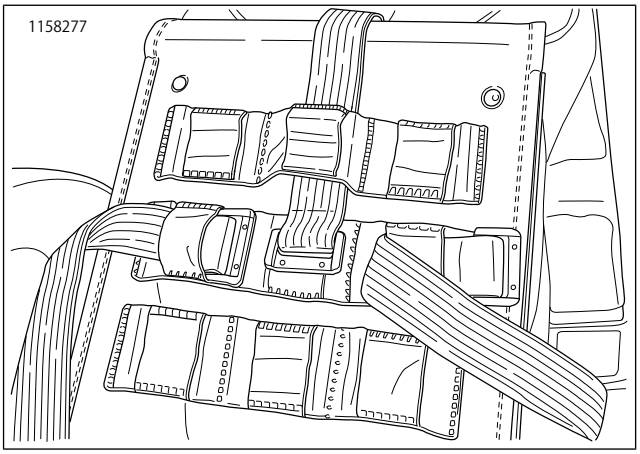

図1。マジックテープの取り付け(例)

2. 図2を参照してください。摩耗防止テープを長さ3インチの3本に切って、スイングアームに貼り付けます。

3. 図3を参照してください。図2に従って、バッグ(1)に付いている底部のマジックテープ(2)を摩耗防止テープ(3)越しにボトムスイングアームの位置(3)に固定します。マジックテープを緩んだ状態にしたまま、バッグのトップマウントポイントをアッパースイングアームチューブまで締め付けます。

4. アッパーマウントのマジックテープを調整してから、可能な限りきつく締めます。

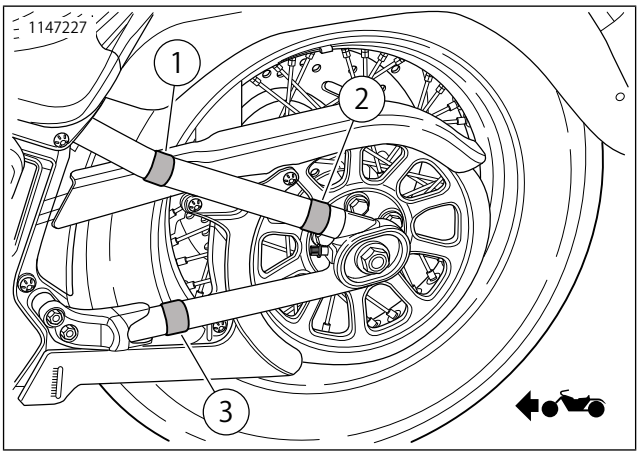

図2。摩耗防止テープとマジックテープの配置

5. 余分なマジックテープはトリムします。

6. 図3を参照してください。残り2つのマジックテープを摩耗防止テープ越しにスイングアームの上部に固定します。

7. マジックテープを可能な限りきつく締めます。

8. 余分なマジックテープはトリムします。

♲ハーレーダビッドソンのパーツおよびアクセサリーの多くはプラスチックと金属で作られているため、リサイクルが可能です。
部品は責任を持って廃棄してください。

注記

取り付けが緩いとバッグがこすれることがあります。

9. 垂直方向の高さいっぱいの位置にバッグがしっかりと固定されたことを確かめます。

お手入れ方法

ご注意

漂白剤、あるいは漂白剤を含んだ洗剤でサドルバッグ、シート、タンクパネル、塗装表面を清掃しないでください。素材を傷めることになります。(00229a)

レザー、ビニール、その他の合成材料が使用された表面の外観を維持し寿命を延ばすには、定期的な清掃と手入れが必要です。季節ごとに1回、また悪条件下ではより頻繁に、これらの表面の清掃とお手入れを行ってください。

こうした表面は、悪天候に長期間さらしても平気なようにはできていません。H-Dシートレインカバーまたはモーターサイクル保管用カバーをかけて保護してください(別売り)。

1. 表面のほこりを掃除機で吸い取るか、高圧空気で吹き飛ばします。
2. 石鹸水で外面を徹底的にきれいにします。
3. これらの材料の表面に他の製品を塗布する前に、室温で十分に自然乾燥させてください。人工的な手段による急速乾燥は行わないでください。

交換用パーツ

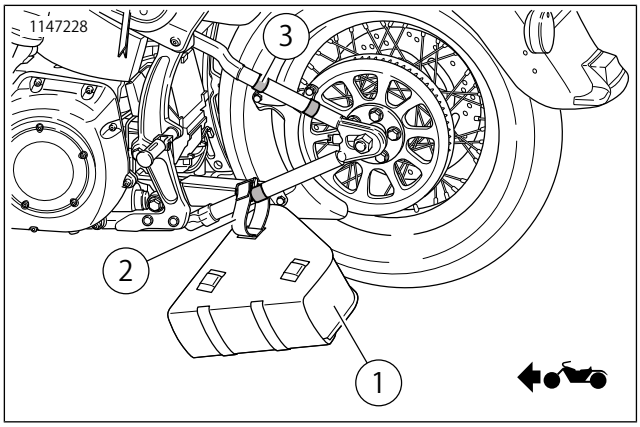

図3。交換用パーツ:Softailスイングアームバッグキット

表1。交換用パーツ:Softailスイングアームバッグキット

アイテム	詳細(数量)	部品番号
1	バッグ、スイングアーム	90201768
2	マジックテープサポート(3)	90201895
3	摩耗防止テープ、9インチ	90201957