INSTRUCTIONS（取扱要領書）

J06636 2018-08-20

SISSYBARBAGKIT（シシーバーバッグキット）

概略

キット番号

93300113、93300114

モデル

モデルの適合性については、純正P&Aカタログまたはwww.harley-davidson.comのパーツとアクセサリーに関するセクション（英語版のみ）をご覧ください。

取り付け要件

⚠警告

ライダーおよびパッセンジャーの安全を守るため、キットは正しく装着してください。自分で作業を行うことが難しい場合、または適切な工具を持っていない場合は、最寄りのハーレーダビッドソン正規販売網店に取り付けを依頼してください。本キットを正しく取り付けないと死亡したり重傷を負うおそれがあります。(00308b)

⚠警告

シシーバーバッグの最大積載量を守ってください。シシーバーバッグに過剰な荷重がかかると、コントロールを失い、死亡事故や重大な人身事故を引き起こすおそれがあります。(06704a)

注記

最大積載量1.81 kg（4 1b）

注記

ラゲッジラック上に取り付けた場合、ラゲッジラックの最大積載量を超えないようにしてください。

- *パッセンジャーピリオンにラゲッジを取り付けない場合は、シシーバーアップライト、バックレストパッド、ラゲッジラックのいずれかが必要です。*
- *フェンダーに直には載せないでください。塗装にすり傷の付くことがあります。*

キット内容

「図3」および「表1」を参照してください。

取り付け

1. 図1を参照してください。バッグの裏面にマジックテープを最低3つ取り付けます。

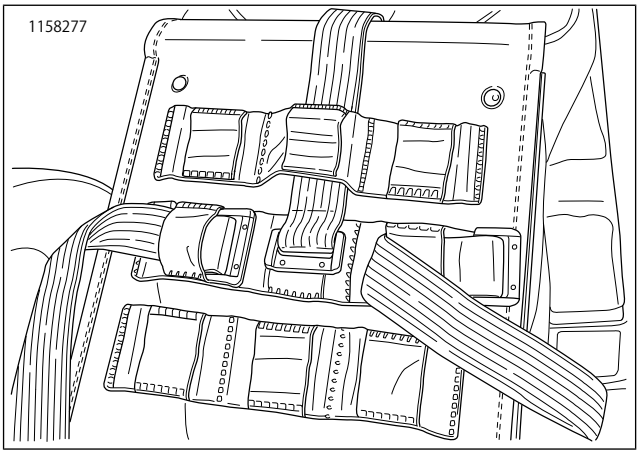

図1。マジックテープの取り付け（例）

2. 図2を参照してください。バッグ(2)に付いているマジックテープ(3)を好きな位置に固定します。

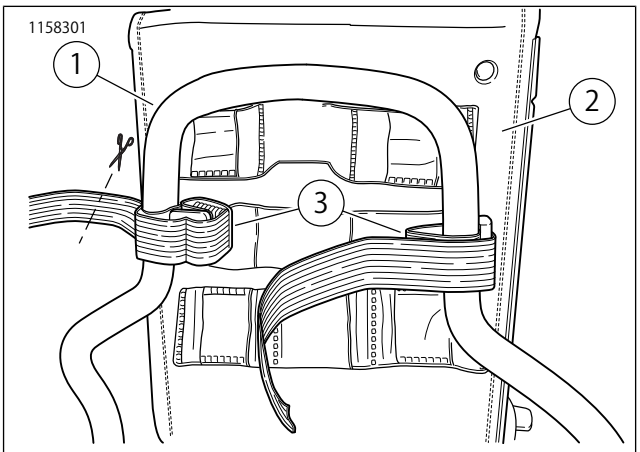

1. シシーバー
2. バッグ
3. マジックテープ

. 注意：余分なマジックテープはトリムします

図2。バッグとマジックテープの取り付け

3. マジックテープ(3)を可能な限りきつく締めます。

4. 余分なマジックテープ(3)はトリムします。

お手入れ方法

ご注意

漂白剤、あるいは漂白剤を含んだ洗剤でサドルバッグ、シート、タンクパネル、塗装表面を清掃しないでください。素材を傷めることになります。(00229a)

レザー、ビニール、その他の合成材料が使用された表面の外観を維持し寿命を延ばすには、定期的な清掃と手入れが必要です。季節ごとに1回、また悪条件下ではより頻繁に、これらの表面の清掃とお手入れを行ってください。

♲ハーレーダビッドソンのパーツおよびアクセサリーの多くはプラスチックと金属で作られているため、リサイクルが可能です。
部品は責任を持って廃棄してください。

こうした表面は、悪天候に長期間さらしても平気なようにはできていません。H-Dシートレインカバーまたはモーターサイクル保管用カバーをかけて保護してください(別売り)。

1. 表面のほこりを掃除機で吸い取るか、高圧空気で吹き飛ばします。
2. 石鹸水で外面を徹底的にきれいにします。
3. これらの材料の表面に他の製品を塗布する前に、室温で十分に自然乾燥させてください。人工的な手段による急速乾燥は行わないでください。

交換用パーツ

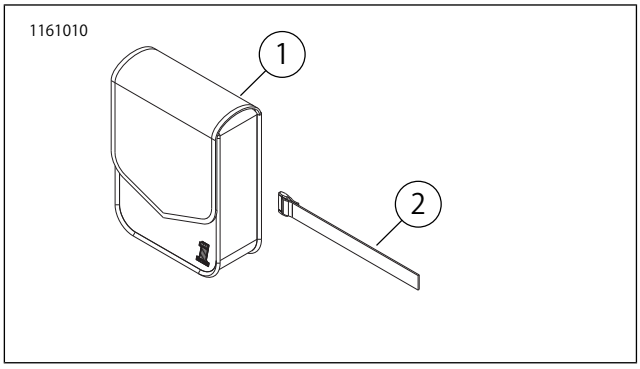

図3。交換用パーツ:シシーバーバッグキット(図は933000114)

表1。交換用パーツ:シシーバーバッグキット

アイテム	詳細(数量)	部品番号
1	バッグ、シシーバー	別売りなし
2	マジックテープサポート(キット93300113)(3) (キット93300114)(4)	90201895